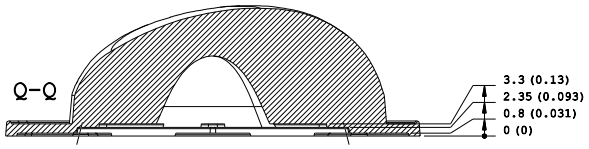

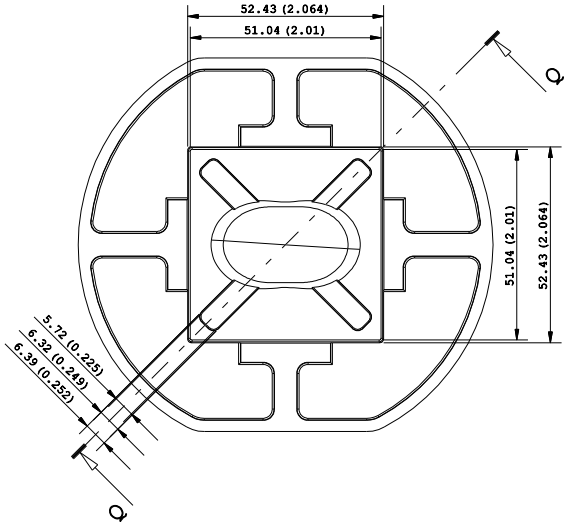

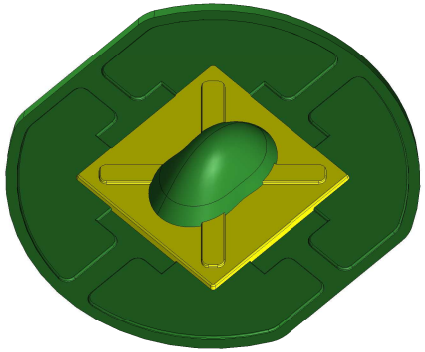

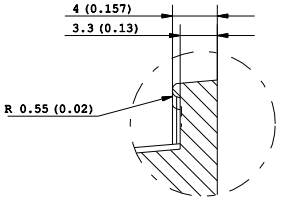

Dettaglio: ''A'' Detail
Scala 3:1

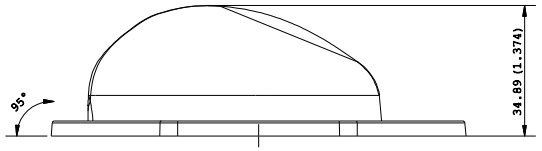

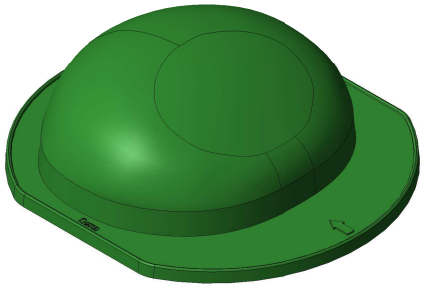

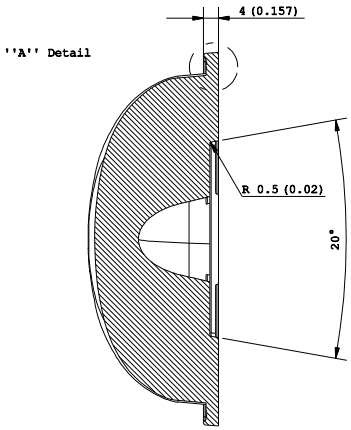

P-P

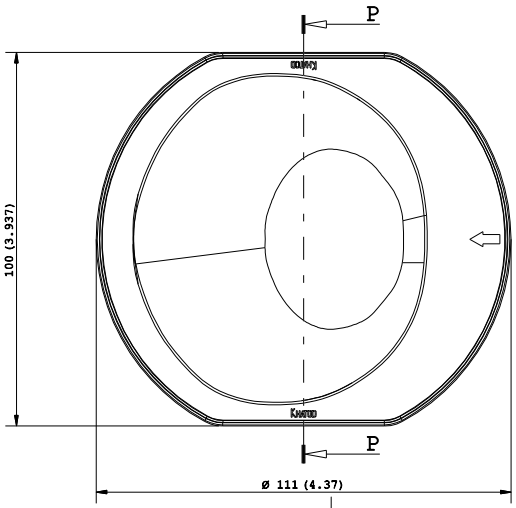

Note:
- Dimensions in inches into brackets
- For missing dimensions see 3D file

''Progetto e disegno di proprietà della KHATOD OPTOELECTRONIC s.r.l. Le soluzioni tecniche adottate in questo disegno sono di nostra esclusiva proprità e quindi, a norma delle vigenti leggi, ne è vietata la riproduzione e la veicolazione a terzi senza nostra autorizzazione scritta.''

PARTICOLARE : LENS		DISEGNATORE : LM/DP	PROGETTO : SIL
CODICE : PL 1772 SR _ 075		VISTO : GV/DP / CONTR: LM/SB	DATA : 19/05/2014
KHATOD Via Monfalcone,41 Cinisello Balsamo MILANO ITALIA WWW.KHATOD.COM	Tutte le dimensioni in mm. Toll. Gen. +/- 0.35 mm	TRATTAMENTI TERMICI: No One	MATERIALE: LSR clear
		SCALA : 1 : 1	FOGLIO : 1 of 1