THIS DRAWING IS UNPUBLISHED.
VERTRAULICHE UNVERÖFFENTLICHTE ZEICHNUNG
(C) COPYRIGHT 19- BY AMP INCORPORATED. ALL RIGHTS RESERVED.
ALLE RECHTE VORBEHALTEN.

RELEASED FOR PUBLICATION ,19-.
FÜR FREIGABE VERÖFFENTLICHUNG

MATED WITH:
PASSEND ZU:
–

LOC	DIST
A1	–

PROJECT NR.:
94-52155

REVISIONS
ÄNDERUNGEN

P	LTR	DESCRIPTION BESCHREIBUNG	DATE	DWN	APVD
	B1	Notes overworked	11.01.00	MMO	JWO
	B2	Ausführungsvorschrift Nr. 114-18251-010 war 94-9027-30			
		Kammernummerierung gespiegelt.	28.02.00	MMO	JWO

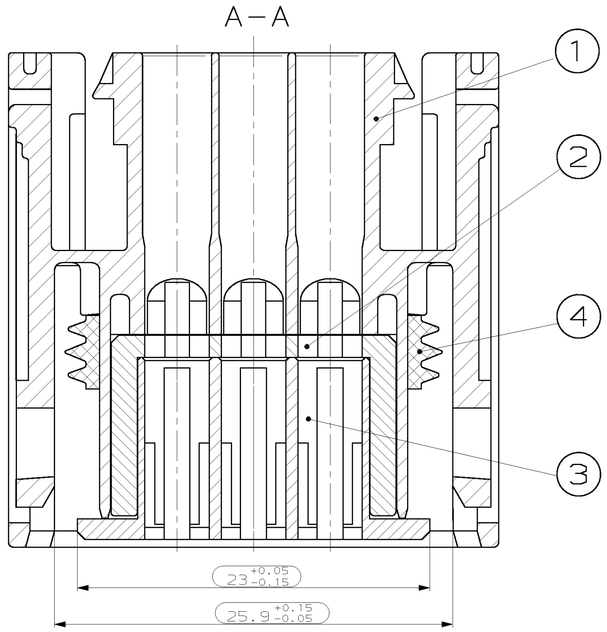

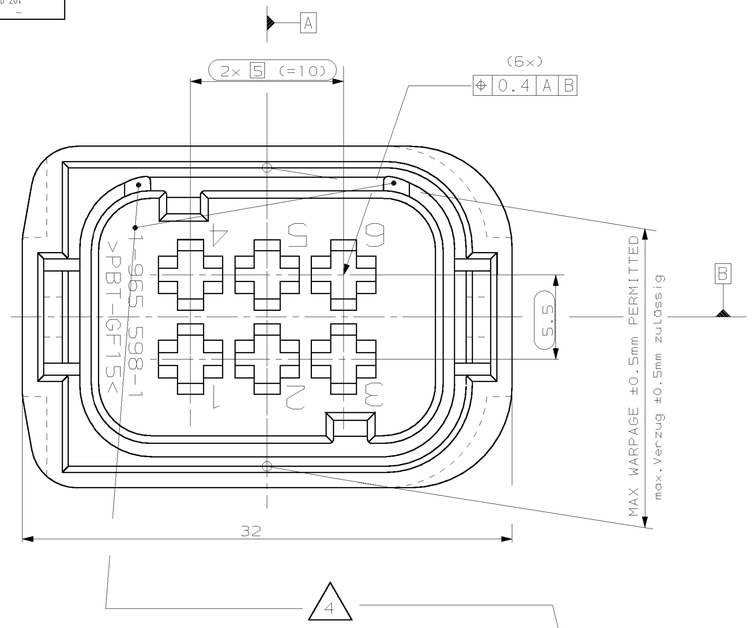

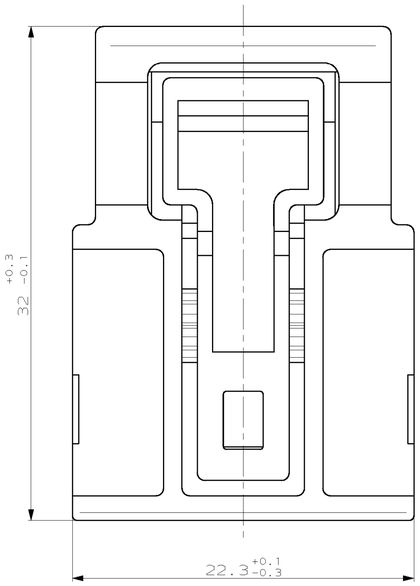

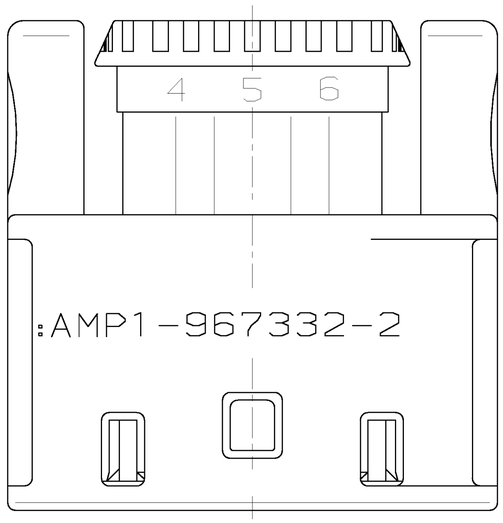

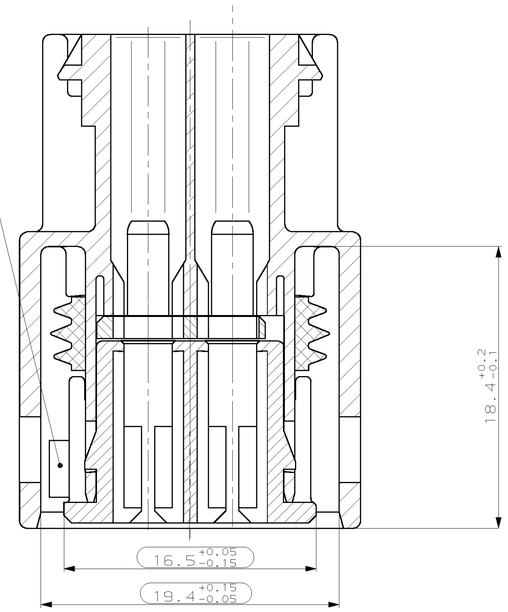

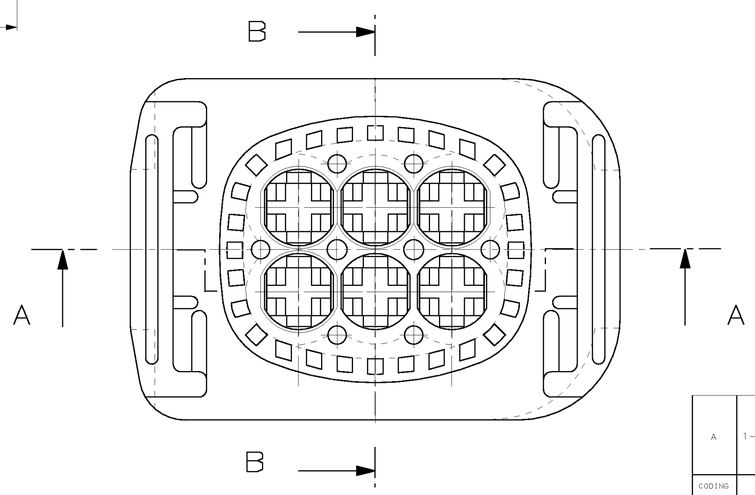

CODINGS
Kodierungen

M 2:1

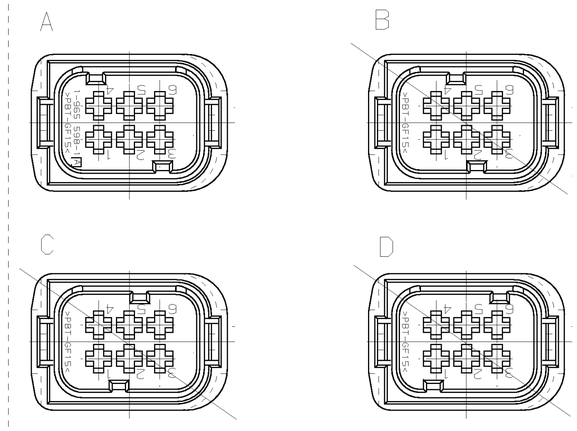

REMARKS
Bemerkungen

1 ACCORDING TO INTERFACE DRAWING AMP NO. 114-18251-010
Passend zu Ausführungsvorschrift AMP Nr. 114-18251-010

2 CAVITY ACCORDING TO JUNIOR-POWER-TIMER CONTACT
SINGLE WIRE SEAL
MAX. USABLE WIRE SIZE 2.5MM² FLR,
QUANTITY SEE WIRE HARNESS DRAWING

Kammer passend für Junior-Power-Timer-Kontakt
Einzel-Dichtungs-System
max. zulässiger Leitungsquerschnitt 2.5mm² FLR,
die Stückzahl ist im Leitungssatz festgelegt.

3 FUNCTIONAL MEASUREMENTS MARKED WITH ▭,
ARE DOCUMENTED IN THE EMPB.
NOT MARKED MEASUREMENTS ARE MEASURED OUT,
BUT NOT DOCUMENTED IN THE EMPB.
DEVIATIONS ARE ALLOWED IN CASE WHETHER
THE FUNCTIONALITY IS NOT TOUCHED.
IN CASE OF COMPLAINMENT THE DEVIATIONS
HAVE TO BE CORRECTED.

Funktionsbestimmende Maße, die mit ▭ gekennzeichnet sind, werden im EMPB dokumentiert.
Nicht gekennzeichnete Maße werden ebenfalls ausgemessen, aber nicht im EMPB dokumentiert.
Abweichungen werden insofern zugelassen, als die Funktionsfähigkeit nicht beeinträchtigt wird. Im Reklamationsfall sind Abweichungen zu korrigieren.

4 SUPPLY CONDITION: LOCKING PLATE IN
PRELOCKED POSITION

Auslieferungszustand: 2. Kontaktsicherung
in Vorrastestellung

5 POSITION FOR MATERIAL IDENTIFICATION,
DATE INSERT AND ORDER-NO. ARE IN RESPONSIBLE TO MANUFACTURER

Die Lage der Beschriftung für die Materialkennzeichnung,
Datumsuhr und Bestellnummern ist dem Hersteller überlassen

CODING	AMP PART NO	REV.	PCS.	MATERIAL	SURFACE / COLOUR	DESCRIPTION	ITEM NO
A	1-967332-2	A	1	SILICON	NATURE natur	SEALING Dichtung	4
			1	PBT GF15	BLACK schwarz RAL9011	JPT INSERT JPT Einsatz	3
			1	PBT GF20	GREY grau RAL7037	JPT LOCKING PLATE JPT Verschiebeplatte	2
			1	PBT+ASA GF20	BLACK schwarz RAL9011	JPT HOUSING, 6 POS. JPT Gehäuse, 6pol.	1

THIS DRAWING IS A CONTROLLED DOCUMENT FOR AMP INCORPORATED. IT IS SUBJECT TO CHANGE AND THE CONTROLLING ENGINEERING ORGANIZATION SHOULD BE CONTACTED FOR THE LATEST REVISION. DIMENSIONS, MATERIALS AND FINISHES APPLICABLE TO THIS DRAWING ARE ESTABLISHED. ÄNDERUNGEN, DIE DEM TECHNISCHEN FORTSCHRITT DIENEN, SIND VORBEHALTEN. DEN JEWEILS LETZTGÜLTIGEN ÄNDERUNGSSTAND ERFAHREN SIE AUF ANFRAGE.

DIMENSIONS: mm
DIMENSIONEN:

TOLERANCES UNLESS OTHERWISE SPECIFIED:
ALLGEMEINTOLERANZEN
n. ISO 8015
n. ISO 2768 – mH –E
n. DIN 16901 – T40
0 PLC ±–
1 PLC ±–
2 PLC ±–
3 PLC ±–
ANGLES/WINKEL ±–

MATERIAL –
FINISH/OBERFLÄCHE/FARBE –

CWN	03-Nov-99 T.Wild
CHK	J.Woller
APVD	–
PRODUCT SPEC PRODUKTSPEZ.	108-18465-0
APPLICATION SPEC VERARBEITUNGSSPEZ.	– –
WEIGHT GEWICHT	11.5(g)

AMP tyco Electronics AMP GmbH
D – 64625 Bensheim

NAME
JPT HOUSING, 6 POS. SWS
JPT Gehäuse, 6pol. EDS

SIZE	CAGE CODE	DRAWING NO ZEICHNUNGS-NR.	RESTRICTED TO NUR FÜER
A1	00779	C-967332	–

CUSTOMER DRAWING /KUNDENZEICHNUNG
MASSSTAB 5:1 | BLATT 1 OF 1 VON 1 | REV B2

AMP 4805 REV 27JUN96